Technisches Datenblatt
ARTIKEL #
MODELL #

NAME #

SIS #

AIA #

Eisbereiter, Würfel (22gr), 47 kg/24h,inkl. 20kg Eisauffangbehälter, Ablaufpumpe, luftgekühlt

730321 (ICB47I20SDP)	Eisbereiter, Würfel (22gr), 47 kg/24h, eigenständig, inkl. 20kg Eisauffangbehälter, Ablaufpumpe, luftgekühlt

Kurzbeschreibung

Artikel Nr.

Luftgekühlter Eiswürfelbereiter, in sich geschlossen mit 20 kg-Behälter. Kegelförmige Eiswürfel. Kompakte Abmessungen. Außen aus rostfreiem Edelstahl AISI 304, lebensmittelecht, interner Eisbehälter aus ABS, Verdampfer aus Aluminium für sicheren Kontakt mit Eis. Robustes Türöffnungssystem aus rostfreiem Stahl AISI 204. Vollautomatischer Betrieb und leichte Reinigbarkeit dank des automatischen Reinigungssystems. Die Eisbereitungsmethode garantiert eine kontinuierliche und zuverlässige Produktion. Behälter mit Innenecke zur einfachen Reinigung und vollständig isoliert. Geliefert mit flexibler Wasserzufuhr, Ablassschlauch und Schaufel. Kohlenwasserstoff-Kältemittel R290 für die geringste Umweltbelastung. Eingebaute Abflaufpumpe.

Genehmigung:

Hauptmerkmale

- Ein elektronischer Sensor überwacht kontinuierlich die Rotationsgeschwindigkeit, um die Effizienz der Maschine zu gewährleisten.
- Leichte Reinigbarkeit durch ein automatisches System: der Reinigungsschalter aktiviert die Zirkulation und die Spülung des Wassers; am Ende des Zyklus genügt ein weiterer Schalter, um die Eisproduktion zu starten.
- Das innovative Anti-Kalk-Sprühsystem mit flexiblen Düsen vermeidet Kalkablagerungen durch kleine Vibrationen.
- Diese Art der Zubereitung (Sprühschicht) garantiert kristalline, kompakte, hygienisch reine Eiswürfel, die über lange Zeit ihre Form behalten und nur langsam schmelzen.
- Wasserverbrauch und Produktivität berechnet auf Basis von 15°C Wasser- und 21°C Umgebungstemperatur.
- Durch seine kompakten Maße ist der Würfeleisbereiter für viele Aufstellungsorte geeignet, speziell wenn der Platzbedarf eine wichtige Rolle spielt.
- Eiswürfel in Kegelform.
- Vollautomatischer Betrieb.
- Abgerundete Innenecken des Behälters sorgen für eine einfache Reinigung.
- Lebensmittelsicher, innen ABS.
- Behälter inklusive.
- Konform mit CE-Sicherheitsanforderungen.

Konstruktion

- Die Zuverlässigkeit wird durch die Qualität der verwendeten Konstruktionsmaterialien (Front, Deckel und Seiten aus Edelstahl 304 AISI) und die ausgefeilte Produkt- und Prozesstechnologie gewährleistet.
- Die Sprüher sind leicht zu entfernen, erlauben ein einfaches Fließen und verhindern Kalksteinbildung.
- Außenverkleidung aus Chromnickelstahl 1.4301.
- Der Verdampfer aus Aluminium gewährleistet einen sicheren Kontakt mit Eis.
- Robustes Türöffnungssystem aus rostfreiem Stahl AISI 304.
- Interne Eisbehälter aus ABS.
- Hygienische Kunststoffsprüharme, die ohne Werkzeug abnehmbar sind.
- Lieferung mit flexiblen Wasserzufuhr- und Ablassschläuchen und Schaufel.
- Eingebaute Ablaufpumpe.
- Einfacher Zugang zu den Hauptkomponenten für die Wartung.
- ON-OFF-Wippschalter.
- Einstellbare Füße 105-155 mm.
- Stecker serienmäßig.

Nachhaltigkeit

- Kohlenwasserstoff-Kältemittel R290 für die geringste Umweltbelastung (GWP=3) - FCKW- und HFCKW-frei.
- Geringerer Energieverbrauch durch vollständig

isolierten Lagerplatz.

Optionales Zubehör

• Ablaufpumpe für Eisbereiter	PNC 880690	❑
• SATZ (4) KLEINE SCHWARZE FÜSSE, 13 MM (0/+22 MM)	PNC 880692	❑

Electrolux PROFESSIONAL

Eisbereiter, Würfel (22gr), 47 kg/24h,inkl. 20kg Eisauffangbehälter, Ablaufpumpe, luftgekühlt

Rückseite

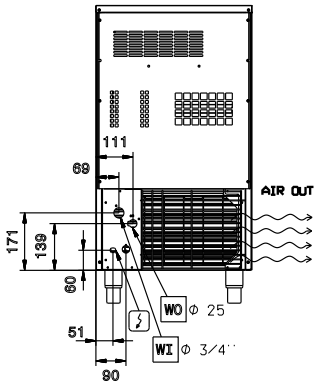

Seite

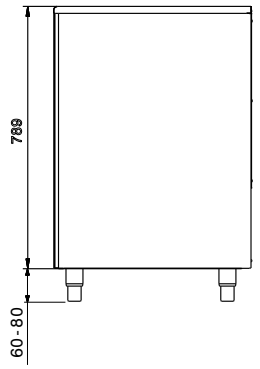

CWI1 = Kaltwasserzulauf
D = Ablauf
EI = Elektroanschluss

Front

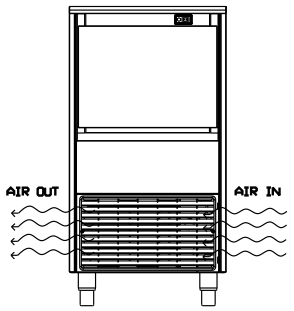

oben

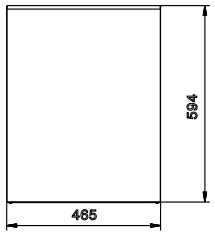

Elektrisch

Netzspannung:	
730321 (ICB47I20SDP)	220-240 V/1N ph/50 Hz
Anschlusswert:	0.44 kW

Kapazität:

Behälterinhalt:	ISO 9001; ISO 14001 kg

Schlüsselinformation

Außenabmessungen, Länge:	465 mm
Außenabmessungen, Tiefe:	595 mm
Außenabmessungen, Höhe:	849 mm
Nettogewicht:	45 kg
Leistung:	47 kg/Tag
Würfelart:	Ice Cube 22 g

Nachhaltigkeit

Art des Kältemittels:	R290
Kühlmittelgewicht:	70 g
Wasserverbrauch:	5.3 lt/hr

Das Unternehmen behält sich das Recht auf Änderungen der Spezifikation vor.